Likorall™ 242/243/250

Gebruiksaanwijzing

Nederlands
7NL120115 Rev.7
2015-12-02

Voor de volgende modellen:

Likorall 242 ES	Prod. nr. 3122005-3122006
Likorall 242 ES R2R	Prod. nr. 3122007-3122008
Likorall 242 S	Prod. nr. 3122009-3122010
Likorall 242 S R2R	Prod. nr. 3122011-3122012
Likorall 243 ES	Prod. nr. 3123001-3123002
Likorall 250 ES	Prod. nr. 3122501-3122502
Likorall 250 S, IRC	Prod. nr. 3124050

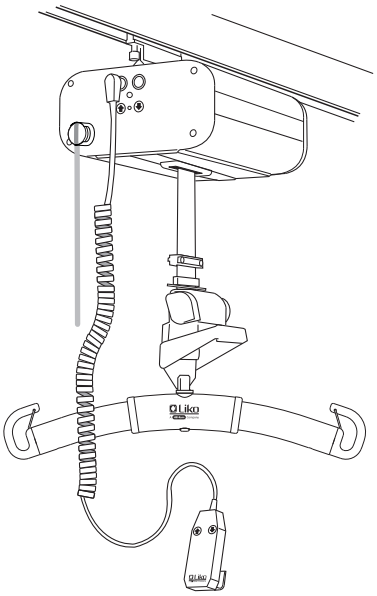

Likorall 242 S, ES

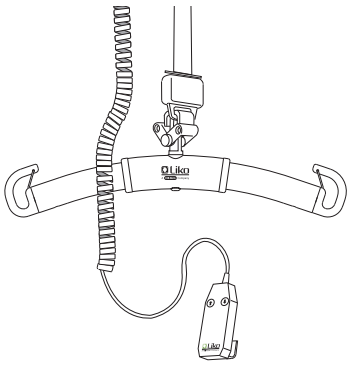

Likorall 242 S, ES R2R

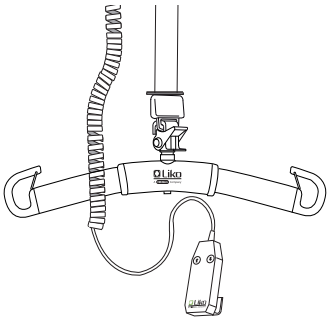

Likorall 243 ES
Likorall 250 ES

Productbeschrijving

Likorall is een van de populairste plafondliftmotoren van de wereld. De Likorall is bedoeld en ontwikkeld voor de complete reeks vast geïnstalleerde en vrijstaande liftsystemen van Liko. Een Liko liftsysteem is altijd bij de hand en eenvoudig te gebruiken.

Alle gebruikelijke tilbewegingen en verplaatsingen kunnen met de Likorall worden uitgevoerd, bijvoorbeeld van/naar een bed of rolstoel, de vloer, bij toiletbezoek, voor looptraining en in combinatie met brancards.

Met de Likorall R2R (kamer naar kamer) kunnen patiënten worden verplaatst naar een ander railsysteem in een andere kamer zonder aansluitende rails en zonder gaten boven de deur te maken.

De Likorall met de aanduiding ES kan werken met de draadloze afstandsbediening (IR) en daarnaast kan er een transfermotor worden aangesloten voor een motoraangedreven beweging van de Likorall ES over een rail. Likorall S, IRC is met het Liko In-Rail oplaadsysteem (IRC) voorbereid voor continu opladen via het railsysteem

Accessoires
Er is voor de Likorall een grote en complete reeks accessoires leverbaar, zoals vele verschillende tilbandmodellen in diverse maten en designs.

In dit document wordt de persoon die wordt opgetild de patiënt genoemd en de persoon die hierbij helpt de zorgverlener.

△ is een waarschuwingsdriehoek voor situaties die extra zorg en aandacht vereisen.

BELANGRIJK!
Lees voor het gebruik de gebruiksaanwijzing voor zowel de patiëntenliften als de liftaccessoires. Bij het tillen en verplaatsen van personen is er altijd sprake van bepaalde risico's. Het is belangrijk dat de inhoud van de gebruiksaanwijzingen goed begrepen is. De apparatuur mag alleen worden gebruikt door getraind personeel. Neem bij onduidelijkheden of vragen contact op met uw Liko/Hill-Rom-vertegenwoordiger.

Inhoudsopgave

Veiligheidsinstructies 2
Definities 3
Technische gegevens 3
Maten 4
Montage 4
Bediening 4
Opladen van de accu 7
Verplaatsen van kamer naar kamer 8
Maximale belasting 9
Aanbevolen tilaccessoires 9
Vereenvoudigd storingzoeken 11
Inspectie en onderhoud 12

N.B.
Deze gebruiksaanwijzing bevat informatie die belangrijk is voor gebruikers van het product. Alle gebruikers van dit product dienen de inhoud van de gebruiksaanwijzing te lezen en deze goed te begrijpen.
Bewaar de gebruiksaanwijzing zo dat hij altijd beschikbaar is voor gebruikers van dit product.

Veiligheidsinstructies

△ De installatie van wagens voor de Likorall moet worden uitgevoerd door door Liko geautoriseerd personeel, conform de installatievoorschriften en aanbevelingen voor het actuele liftsysteem.

Zorg er vóór het eerste gebruik van de lift voor dat:

- de tilaccessoires naar behoren aan de lift zijn bevestigd
- de accu ten minste 8 uur is opgeladen
- u de gebruiksaanwijzing voor zowel de lift als de liftaccessoires gelezen hebt
- personeel dat de lift gebruikt bekend is met het juiste gebruik en de bediening van de lift en de liftaccessoires
- de tilaccessoires wat betreft type, grootte, materiaal en model gekozen zijn in overeenstemming met de behoeftes van de patiënt.

Controleer vóór het tillen altijd of:

- de tilband niet verdraaid of versleten is en vrij in en uit de lift kan bewegen
- de tilaccessoires niet zijn beschadigd
- het tilaccessoire correct en veilig rond de patiënt is aangebracht zodat er geen letsel kan optreden
- de tilaccessoires naar behoren aan de lift zijn bevestigd
- de tilaccessoires verticaal hangen en vrij kunnen bewegen
- de veiligheidsclips van het tiljuk in goede staat zijn. Ontbrekende of beschadigde clips moeten altijd door nieuwe worden vervangen;
- de lussen van de tilband goed aan de haken van het tiljuk zijn bevestigd; controleer dit bij volledig gestrekte banden, maar voordat de patiënt daadwerkelijk wordt opgetild.

△ Laat een patiënt die is opgetild nooit zonder toezicht!

De Likorall zijn getest door geaccrediteerde onderzoeksinstituten en voldoen aan de vereisten voor MDD Klasse 1-producten (MDD 93/42/EEG).

De Likorall voldoet aan de vereisten van EN ISO 10535:2006, IEC 60601-1, EN 60601-1-2, ANSI/AAMI ES60601-1 en CAN/CSA C22.2 nr. 60601-1.

△ De lift mag nooit worden gewijzigd. Neem bij vragen contact op met uw Liko/Hill-Rom-vertegenwoordiger.

Er moet extra goed worden opgelet bij het gebruik van bronnen van elektromagnetische interferentie, zoals diathermie, etc; de daarvoor benodigde kabels moeten uit de buurt van de lift worden gehouden.
Neem in geval van vragen contact op met de verantwoordelijke technicus van de hulpapparatuur of de leverancier.

De lift mag niet worden gebruikt in ruimtes met brandbare mengsels, bijvoorbeeld ruimtes waarin brandbare materialen zijn opgeslagen.

Definities

Likorall

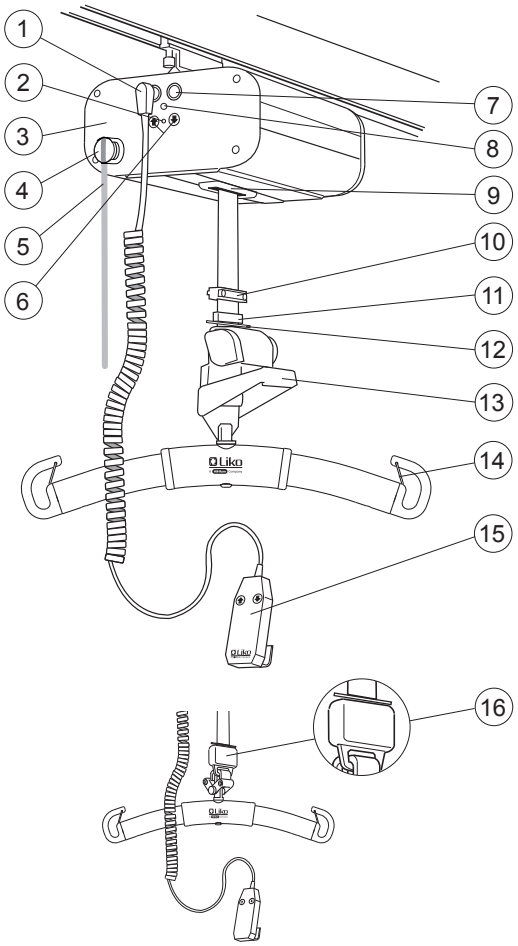

1. Aansluiting: handbediening
2. Aanduiding: bezig met opladen
3. Eindkap
4. Noodstop
5. Noodstopkoord
6. Noodhef-/daal-functie (elektrisch)
7. Aansluiting voor transfermotor/contactrail (uitsluitend ES)
8. Infraroodontvanger (uitsluitend ES)
9. Eindpositieschakelaar
10. Bandstop (uitsluitend 242 S, ES)
11. Verplaatsbare bandstop (uitsluitend 242 S, ES)
12. Ophangpunt, hanger handbediening
13. Mechanische nooddaalfunctie (uitsluitend 242 S, ES)
14. Veiligheidsclips
15. Handbediening met snoer
16. Q-link (uitsluitend 242 R2R, 243 ES, 250 ES)

Technische gegevens

Maximale belasting:	Likorall 242: 200 kg Likorall 243: 230 kg Likorall 250: 250 kg
Accu's:	2 x 12 V (2.4 Ah - 2.6 Ah). Gesloten VRLA gelaccu's. Nieuwe accu's zijn verkrijgbaar bij de leverancier.
Acculader:	SMP CC-10-43-24; 100 - 240 V AC, 40 - 60 Hz, max. 600 mA IRC (In-Rail Charging): CH01 FW7218M/24; 100-240 V AC, 50-60 Hz, max 500 mA
Tilsnelheid:	50 mm/s
Tilinterval:	2050 mm (242 S, ES verticaal verstelbaar)
Elektrische gegevens:	24 V, 12 A
Gewicht liftmotor:	Likorall 242 S, ES 13,0 kg Likorall 242 R2R 13,2 kg Likorall 243 ES 12,6 kg Likorall 250 ES 12,6 kg
Nooddaalapparaat:	Mechanisch: Likorall 242 S, ES Elektrisch: Likorall 242 S, ES, R2R Likorall 243 ES Likorall 250 ES
Intermitterend gebruik:	Intermitterend bedrijf 10/90, actief bedrijf max. 0.5 min.
Geluidsniveau:	49 dB
Beschermingsklasse:	IP 43
Beschermingsklasse handbediening:	IP 43
Voor bediening benodigde kracht:	5N
Omgevings temperatuur:	min. + 10 °C - max. + 40 °C.

Bedoeld voor gebruik binnenshuis.

Type B bescherming tegen elektrische schokken.

De Likorall is voorzien van een SFS (Single Fault Safety)-veiligheidstrommel. Dit gepatenteerde veiligheidsontwerp beveiligt tegen ongecontroleerd dalen. De tilband heeft een tienvoudige veiligheidsfactor.

Maten

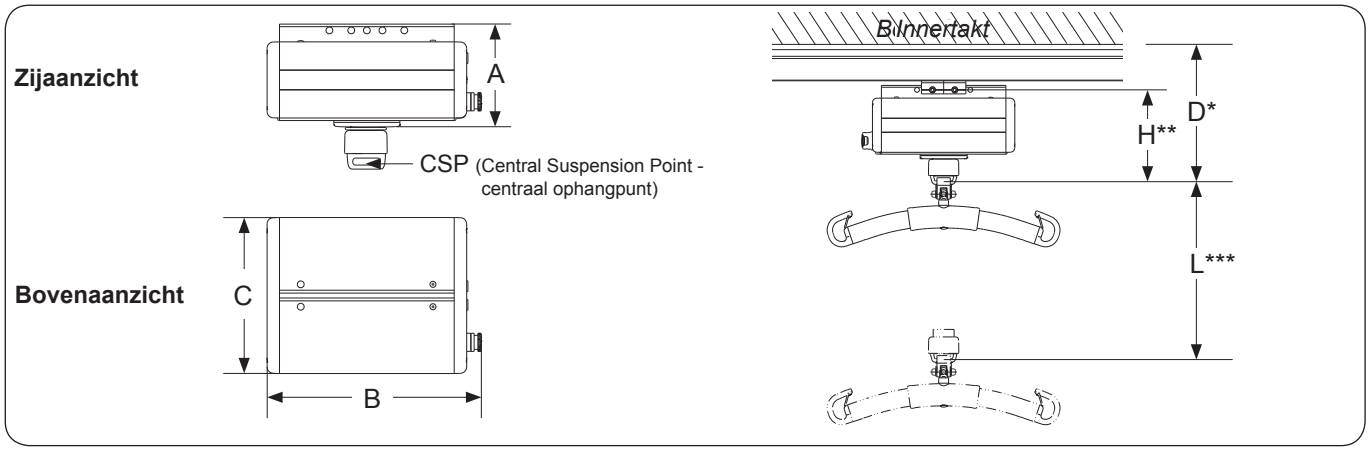

Maten in mm.

A	B	C	D*	H**		L***
165	340	250	293	210 (*modellen: 242 S/ ES R2R, 243 ES, 250 ES*)	335 (*modellen: 242 S/ ES*)	2050

* Minimum afstand van plafond tot CSP bij maximale tilhoogte.
** Ingebouwde maat: de afstand tussen het bevestigingspunt voor de liftcassette op de wagen en het CSP bij maximale tilhoogte.
*** Tilinterval: de afstand tussen de maximale tilhoogte en minimale tilhoogte, gemeten bij het CSP.

Montage

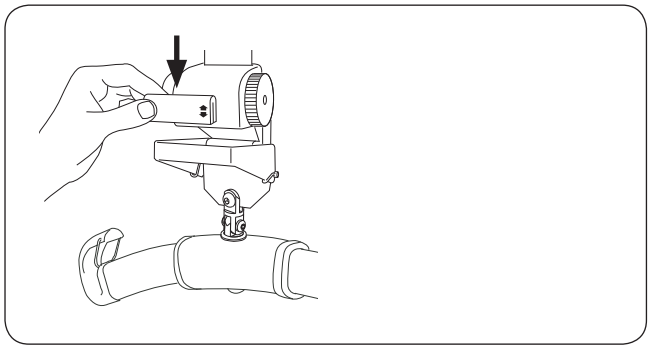

Handgreepversterking (uitsluitend: Likorall 242 S, ES)
Druk de versterking (geleverd in de tas met de gebruiksaanwijzing) met het label ”Emergency lowering” (nooddaalfunctie) op de nooddaalhandgreep.

Bediening

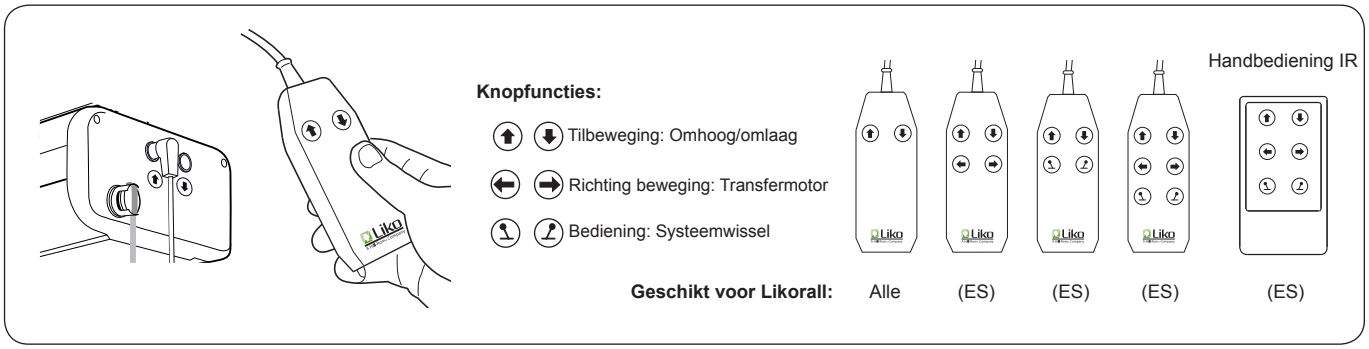

Handbediening Likorall

De Likorall wordt bediend met een lichte druk op de knoppen van de handbediening. De pijlrichtingen moeten hetzelfde zijn als de richtingen op de illustratie. De beweging stopt als de knop wordt losgelaten. Voor de Likorall ES is er keuze uit een aantal handbedieningen, afhankelijk van hoe de lift en het railsysteem zijn uitgevoerd, en een IR handbediening voor draadloze bediening.

Zo nodig kan de tilbeweging ook worden bestuurd zonder handbediening, via de knoppen ⬇ en ⬆ op de eindkap van de lift, zie pagina 6.

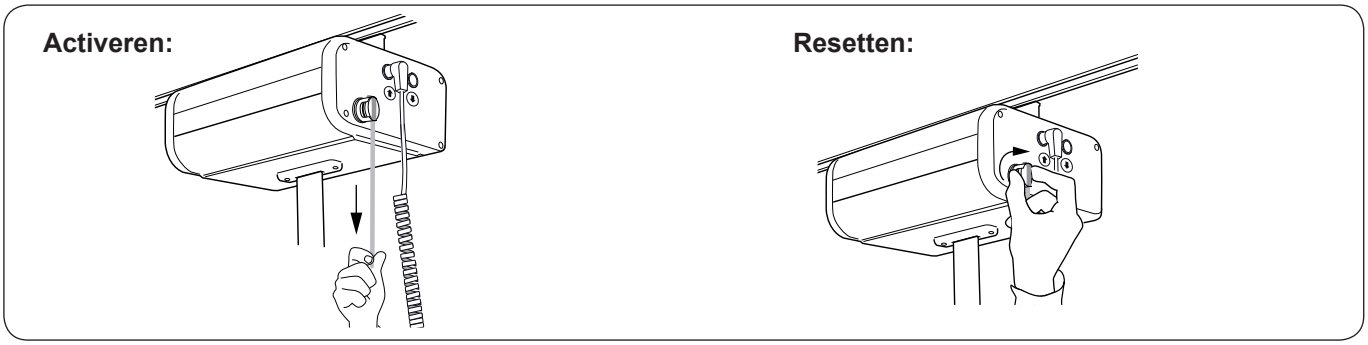

Noodstop
Voor een noodstop: trek aan het rode noodstopkoord
Resetten: draai de knop in de richting van de pijlen.
Het rode koord op de eindkap van de tilmotor is bedoeld voor gebruik in noodsituaties.

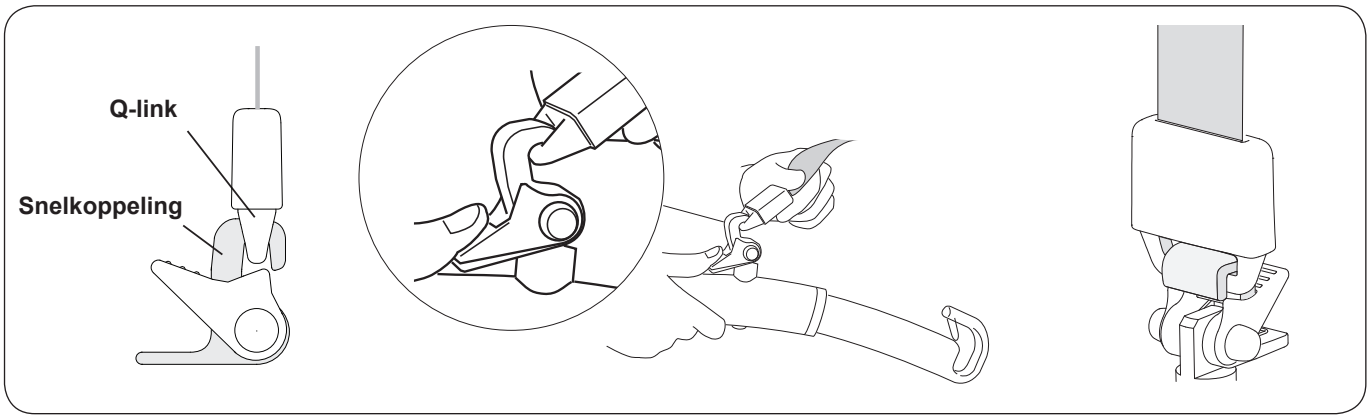

Tilaccessoire met snelkoppeling (Likorall: 242 R2R, 243 ES, 250 ES)
Duw de rode vergrendelpal omlaag en bevestig de snelkoppeling aan de Q-link. Laat hem los en controleer of de pal blokkeert zodat de Q-link niet onbedoeld kan losraken. Lees meer over het snelkoppelingsysteem van Liko op pagina 9.

△ Controleer voor het tillen of de snelkoppeling correct aan de Q-link is bevestigd, zie de afbeelding hierboven.

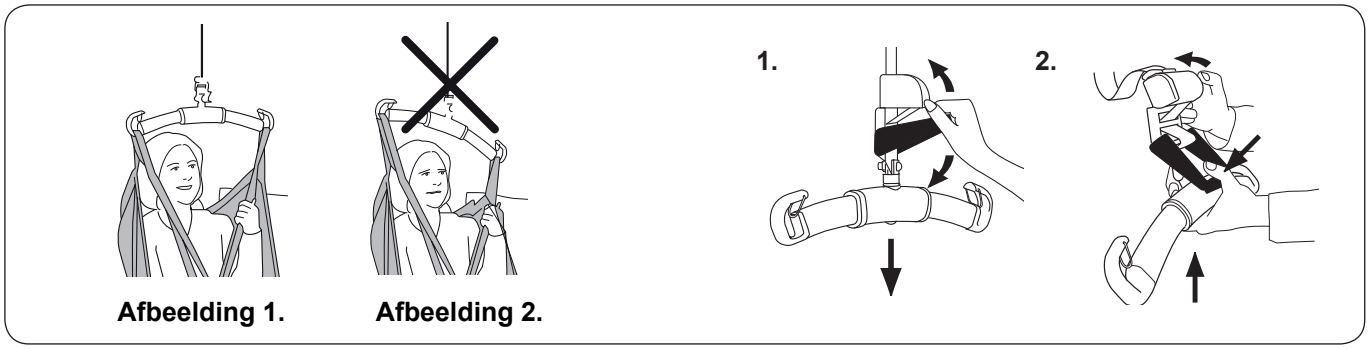

Afbeelding 1. **Afbeelding 2.**

Til op de juiste wijze!

Controleer voor het tillen altijd of:

– de tilbandlussen op tegenoverliggende zijden van de tilband op dezelfde hoogte zijn
– alle tilbandlussen goed zijn bevestigd in de tiljukhaken
– het tiljuk horizontaal is tijdens het tillen, zie afbeelding 1.

△ "Als het tiljuk niet horizontaal is (zie afbeelding. 2) laat u de gebruiker neer op een stabiel oppervlak en stelt u de tilband bij volgens de gebruiksaanwijzing voor die tilband."

△ "Het onjuist tillen kan oncomfortabel zijn voor de gebruiker en kan schade aan de liftapparatuur veroorzaken! (zie afbeelding 2)."

Mechanische nooddaalfunctie (Likorall 242 S/ES)

1) Beweeg de nooddaalhendel op en neer totdat de patiënt is neergelaten en de tilband volledig slap is. Laat de patient met de nooddaalfunctie altijd neer op een bed, rolstoel of andere geschikte plaats.
2) Na het uitvoeren van de mechanische nooddaalfunctie is er een reset-instelling van de tilhoogte nodig:
   - Laat het tiljuk neer zodat de liftband volledig slap is.
   - Houd de nooddaalhandgreep half naar beneden gedrukt. Trek tegelijkertijd de tilband strak door met de andere hand het zwarte wiel linksom te draaien. Herhaal dit totdat de gewenste hoogte is bereikt.

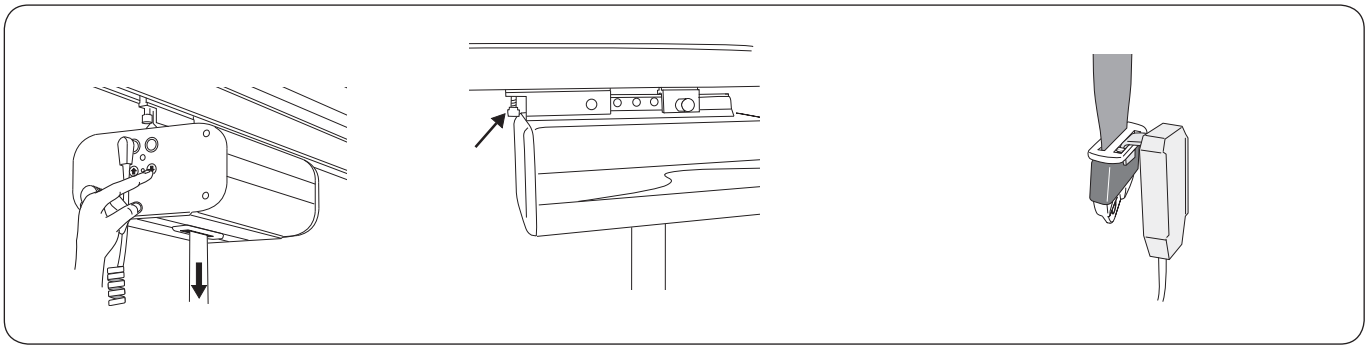

Elektrische nooddaalfunctie

Nooddalen door het indrukken van de knop ⬇ op de eindkap van de lift. Laat de patient met de nooddaalfunctie altijd neer op een bed, rolstoel of andere geschikte plaats.

Wagens met instelbare frictierem

Op wagens met een frictierem kan de sleepweerstand over de rail worden ingesteld. Draai de rem rechtsom voor meer weerstand en linksom voor minder weerstand.

De volgende wagens hebben een frictierem: prod. nr. 3126011 and 3126015.

Ophangpunt handbediening

Als hij niet wordt gebruikt kan de handbediening op het ophangpunt worden opgehangen.

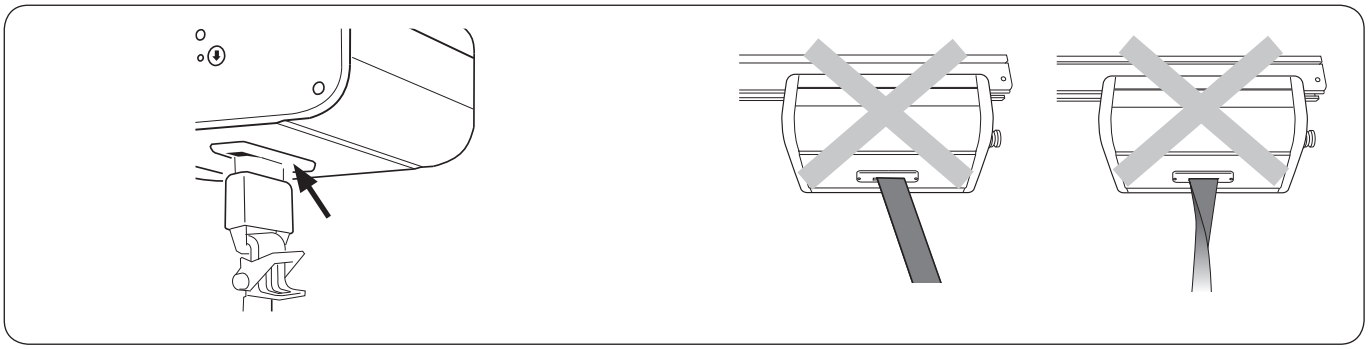

Eindpositieschakelaar

De hefbeweging wordt elektrisch gestopt door een zachte aanraking van de Eindpositieschakelaar door, bijvoorbeeld, de bandstoppen, Q-link of als de tilband wordt blootgesteld aan een ongewenste belasting, bijvoorbeeld, bij zijwaarts trekken of dubbelvouwen tijdens het tillen. Als de Eindpositieschakelaar geactiveerd is zodat de tilbeweging stopt kan de lift weer bediend worden nadat de tilband weer recht is (in zulke gevallen is een korte vertraging in de tilbeweging normaal). De Eindpositieschakelaar beschermt de hefmotor tegen mechanisch overbelasting en voorkomt ook bekneld raken.

⚠ Zorg ervoor dat de liftband recht en gestrekt is als hij in en uit de motor draait.

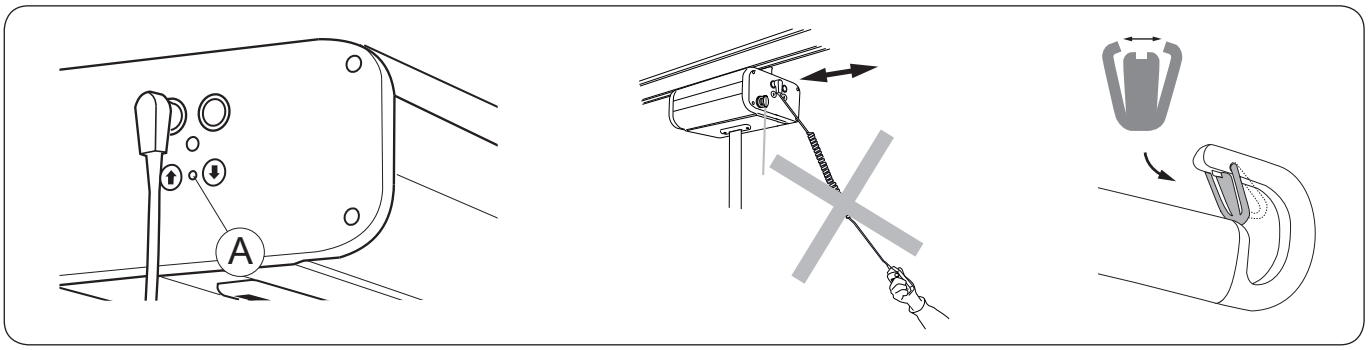

Aanduiding: bezig met opladen

De Likorall geeft op twee manieren aan dat de accu moet worden opgeladen:

- Zoemer: klinkt bij het tillen
- LED, Ⓐ: knippert (rood) bij het tillen

Als een van deze signalen gegeven wordt moet de accu zo snel mogelijk opgeladen worden. Zie Opladen van de accu, pagina 7.

⚠ Verplaats de lift nooit door aan de handbediening te trekken!

Aanbrengen van veiligheidsclips

Controleer na de installatie of de veiligheidsclips vergrendelen en vrij in de tiljukhaak kunnen bewegen.

Opladen van de accu

Om een maximale levensduur van de accu's te garanderen moeten deze regelmatig worden opgeladen. Aanbevolen wordt om de accu na gebruik of elke nacht op te laden. De accu is volledig opgeladen na max. 8 uur. Volledig opgeladen kan een accu ongeveer 60 tilcycli uitvoeren.

Als de noodstopknop is ingeschakeld kan de lift kan niet worden opgeladen.

N.B. Als de lift langere tijd niet gebruikt wordt moet de handbediening in de oplader worden gezet zodat de accu kan opladen. Als de oplader niet is aangesloten op een stopcontact moet de noodstopknop worden ingedrukt zodat de accu niet wordt ontladen.

⚠ **Likorall heeft meerdere oplaadsystemen; deze systemen mogen niet parallel worden ingeschakeld.**

Opladen via de handbediening

1. Controleer of de noodstopknop niet is ingedrukt.
2. Zet de handbediening in de aansluiting van de oplader.
3. Sluit de oplader aan op een 100 - 240 V AC stopcontact.
4. Een groene led geeft aan dat de oplader is aangesloten op de netspanning.
5. Het opladen begint automatisch en een gele led geeft aan dat de accu's worden opladen.
6. Als de accu volledig is opgeladen schakelt de oplader automatisch uit en gaat de gele led uit.

Lees vóór gebruik de handleiding.

Als de gele led brandt wordt de accu opgeladen.

Als de groene led brandt is de netspanning aangesloten.

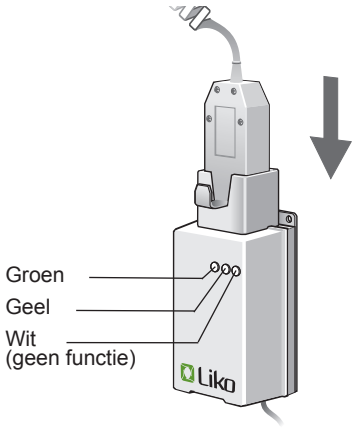

Prod. nr. 3126101 - 3126104

⚠ **De netspanningstekker van de oplader moet gemakkelijk toegankelijk zijn.**

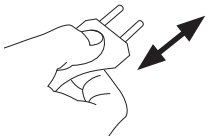

Alternatieve oplaadprocedure

In-Rail Charging

Liko´s In-Rail Charging laadsysteem is een eenvoudig te gebruiken oplaadsysteem Bij het gebruik van het In-Rail Charging-systeem wordt de lift continu opgeladen. Tijdens actief tillen pauzeert het In-Rail oplaadsysteem, en het schakelt het laden na afloop van het gebruik van de lift automatisch weer in.

Lampjes op het IRC-systeem:

- Een groene led-lampje op de lift geeft aan dat de lift klaar is voor gebruik.

- Een gele led-lampje op de lift geef aan dat de accucapaciteit van de lift laag is; neem contact op met Liko als het probleem blijft bestaan.

Neem voor meer informatie contact op met uw vertegenwoordiger van Liko of bezoek onze website www.liko.com.

MultiStation

Als alternatief voor het opladen via de handbediening kan de accu worden opgeladen met een MultiStation dat op het railsysteem is geïnstalleerd. In dat geval moet de Likorall zijn voorzien van een contactrail of een transfermotor. De accu's worden dan opgeladen door de lift in de oplaadstand onder het MultiStation te parkeren (zie afbeelding).

Deze oplaadprocedure is ook geschikt als de Likorall bediend wordt met de IR handbediening.

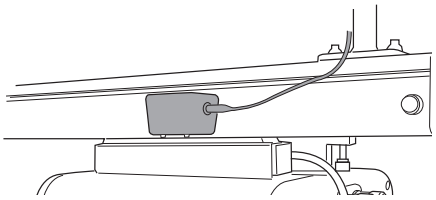

Prod. nr. 3126110

Likorall voldoen aan de Richtlijn 2002/96/EG voor afval van elektrische en elektronische apparatuur. Oude batterijen moeten volgens de geldende voorschriften worden afgegeven bij een inzamelpunt of aan door Liko/Hill-Rom geautoriseerde medewerkers.

Verplaatsen van kamer naar kamer

Het Liko R2R-systeem (kamer-naar-kamer) is een efficiënte oplossing om een patiënt veilig en gemakkelijk naar een andere kamer te verplaatsen. Het R2R-systeem wordt gemonteerd zonder openingen te maken in wanden; dat behoud de volledige isolatie tussen de kamers waarin het systeem is gemonteerd.

Het verplaatsen wordt veilig en gemakkelijk uitgevoerd met behulp van afzonderlijke railsystemen voor elke kamer. Met het Liko R2R -systeem kunnen twee Likoralls worden gekoppeld bij het verplaatsen van kamer naar kamer. De feitelijke verplaatshandeling tussen twee kamers wordt uitgevoerd met een comfortabele verplaatsing voor de patiënt van één Likorall naar de andere.

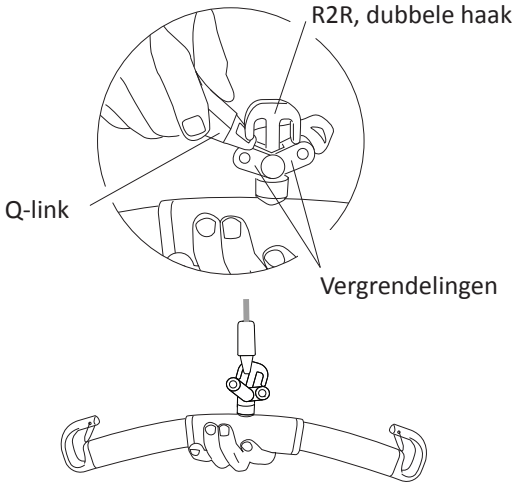

Bevestigen van een Q-link aan het universele tiljuk R2R

Het universele tiljuk R2R met dubbele haak is geschikt voor twee Q-links. De twee rode vergrendelingen houden de Q-link op zijn plaats in de R2R dubbele haak voordat de hijsband wordt belast. Open de rode vergrendeling voorzichtig als u een Q-link in de R2R dubbele haak zet.

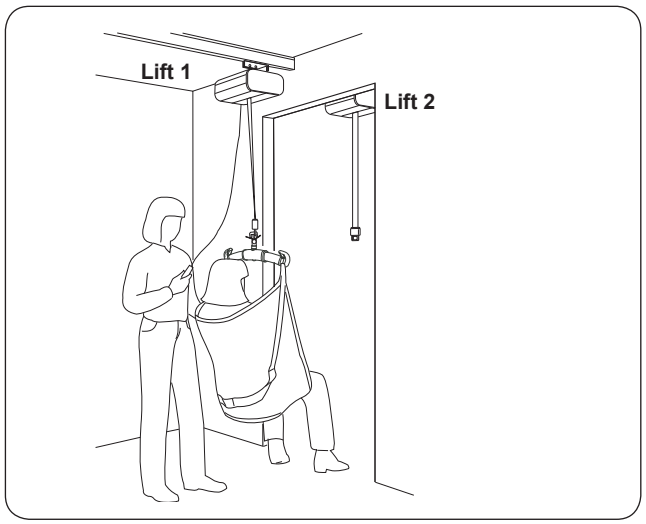

1. Verplaats lift 1 met daarin de patiënt zo dicht mogelijk naar de deuropening.Laat de lift zo ver mogelijk neer maar denk aan het comfort van de patiënt.

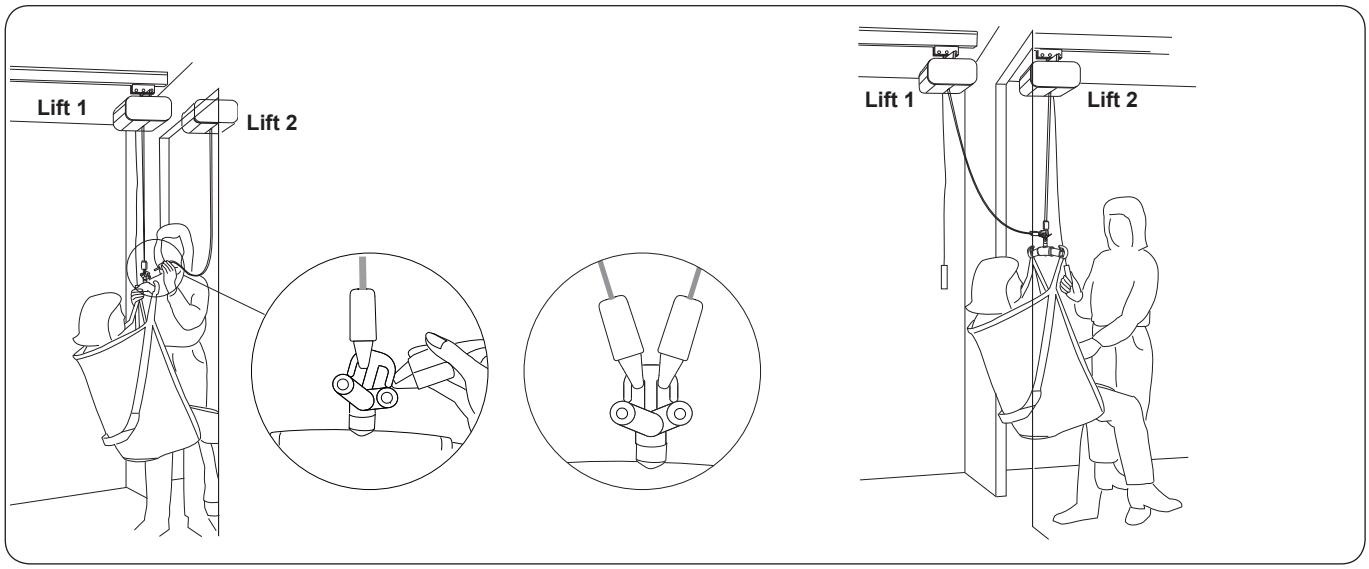

2. Verplaats lift 2 zo dicht mogelijk naar de deuropening.Laat de hijsband van lift 2 voldoende neer en bevestig de Q-link aan het universele tiljuk R2R.
   Controleer of de vergrendelingen op de R2R dubbele haak goed werken.

3. Laat de lift 2 omhoog gaan. De patiënt wordt nu naar de volgende kamer gebracht en wordt uiteindelijk alleen gedragen door lift 2.Als de hijsband van lift 1 spanningvrij is neemt u de hijsband los van het universele tiljuk R2R zodat de verplaatsing in de volgende kamer kan worden voortgezet.

   OPMERKING! Om de Q-link los te maken van het universele tiljuk R2R kan het nodig zijn om meer hijsband van lift 1 te laten vieren.

Maximale belasting

Bij een compleet tilsysteem kunnen voor de onderdelen ervan verschillende maximale belastingen gelden: lift, tiljuk, tilband en alle andere gebruikte accessoires. Voor het gehele tilsysteem, inclusief de accessoires, is de maximale belasting gelijk aan de maximale belasting van het onderdeel met de laagste toegestane belasting. Een Likorall die is goedgekeurd voor 200 kg kan worden voorzien van een tiljuk dat is goedgekeurd voor 300 kg. In dat geval is de maximale belasting voor het gehele tilsysteem 200 kg. Zie hiervoor de markeringen op de lift en de tilaccessoires, of neem bij vragen contact op met uw Liko/Hill-Rom-vertegenwoordiger.

Aanbevolen tilaccessoires

⚠ **Het gebruik van andere dan goedgekeurde tilaccessoires kan gevaarlijk zijn.**

Het Liko-assortiment bevat vele tiljukken, tilbanden, brancards en weegschalen voor de meeste tilsituaties. Hieronder staat een lijst tilaccessoires die geschikt zijn voor de Likorall.

Zie voor het kiezen van geschikte tilbanden en andere tilaccessoires de brochure “Tilaccessoires”. Voor extra aanwijzingen voor het kiezen van een tilband leest u de gebruiksaanwijzing voor het betreffende model tilband. Daar vindt u ook aanwijzingen voor het combineren van Liko tiljukken met Liko tilbanden.

Neem contact op met uw Liko/Hill-Rom-vertegenwoordiger of ga naar www.liko.com voor advies en informatie over het productenassortiment van Liko.

Tiljuk Mini 220 Prod. nr. 3156005
Max. belasting 205 kg

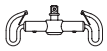

Universeel tiljuk 350 met snelkoppeling Prod. nr. 3156084
Vaste verbinding, prod. nr. 3156074*
Max. belasting 300 kg

Universeel tiljuk 450 met snelkoppeling Prod. nr. 3156085
Vaste verbinding, prod. nr. 3156075*
Max. belasting 300 kg

Universeel tiljuk 600 met snelkoppeling Prod. nr. 3156086
Vaste verbinding, prod. nr. 3156076*
Max. belasting 300 kg

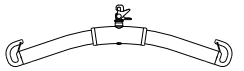

Universeel tiljuk 670 Twin met snelkoppeling Prod. nr. 3156087
Vaste verbinding, prod. nr. 3156077*
Max. belasting 300 kg

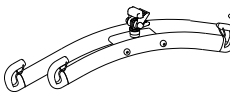

Universele zijsteunen 450 Prod. nr. 3156079
inclusief tas
Max. belasting 300 kg

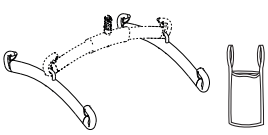

Kruisjuk 450 met snelkoppeling Prod. nr. 3156022
Vaste verbinding, prod. nr. 3156021*
Max. belasting 300 kg

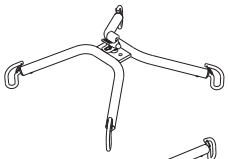

Kruisjuk 670 met snelkoppeling Prod. nr. 3156019
Vaste verbinding, prod. nr. 3156018*
Max. belasting 300 kg

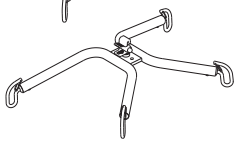

* Tiljukken met vaste bevestiging kunnen worden voorzien van een snelkoppeling

Snelkoppeling

De snelkoppelinghaken van Liko zijn een systeem voor het snel vervangen van tilaccessoires op mobiele en vaste liften van Liko die zijn voorzien van Q-link. De snelkoppeling kan geinstalleerd worden op tilaccessoires met een vaste bevestiging.

De Universele snelkoppelinghaak past op het universele tiljuk 350, 450 en 600 (prod. nr. 3156074 - 3156076). De snelkoppeling TDM past op het tiljuk Mini 220 (prod. nr. 3156005), Kruisjuk 450 en 670 (prod. nr. 3156021 en 3156018) en de Universeel tiljuk 670 (prod. nr. 3156077).

Zie de “Guide to Liko’s Quick-release Hook System”, te downloaden van onze website www.liko.com, of neem contact op met Liko/Hill-Rom voor meer informatie over de voordelen en het gebruik van het snelkoppelingsysteem.

Snelkoppeling Universeel
Prod. nr. 3156508

Snelkoppeling TDM
Prod. nr. 3156502

Brancard
Alle brancards van Liko kunnen worden gebruikt met de Likorall.
Neem contact op met Liko/Hill-Rom voor meer informatie.

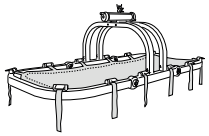

Weegschaal

Voor het wegen van personen in combinatie met de Likorall adviseren wij de LikoScale 350. Deze kan gemakkelijk worden geïnstalleerd met de LikoScale adapterkit.
Neem contact op met uw Liko/Hill-Rom-vertegenwoordiger voor meer informatie.

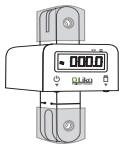

LikoScale 350
Prod. nr. 3156228

Liko Steunveren voor spring- en looptraining
Worden gebruikt voor een zachtere, meer verende beweging tijdens de looptraining.
De veren zijn leverbaar in twee maten: kort prod. nr. 3156512 en lang prod. nr. 3156511.
Deze veren zijn bedoeld voor patiënten met een gewicht tot 70 kg.
Voor patiënt met een gewicht tot 100 kg: prod. nr. 3156513 (kort).
Zie ook de gebruiksaanwijzing voor het Liko Mastervest, modellen 60 en 64 of Liko Liftpants model 92, voor meer informatie.

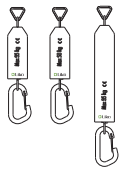

Liko Badstoel Prod. nr. 3156025
Neem contact op met Liko/Hill-Rom voor meer informatie.

Tiljukbescherming Paddy 30 Prod. nr. 3607001
Past op Universeel tiljuk 350, 450 en 600 en op Tiljuk Smal 350

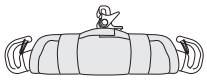

Ophangpunt handbediening Prod. nr. 3156100
Verkocht in set van 10 stuks

Contactrail Prod. nr. 3126111
Bedoeld voor installatie op de Likorall voor bediening van wissels en/of als het railsysteem is voorzien van een MultiStation voor het opladen via de rail.

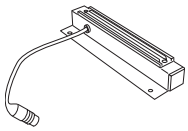

Transfermotor Likorall ES Prod. nr. 3126044
Geschikt voor de Likorall met ES-aanduiding
Max. 250 kg

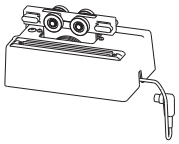

Handbediening IR Prod. nr. 3126060
De Likorall met ES-aanduiding kan worden voorzien van een draadloze handbediening IR. De handbediening werkt gewoonlijk binnen een bereik van 0 - 5 meter van de lift

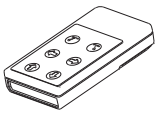

Snelkoppelingwagen LR Prod. nr. 3126008
Past op de snelkoppelingadapter LR prod. nr. 3126009

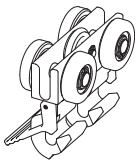

Snelkoppelingadapter LR Prod. nr. 3126009
Past op de snelkoppelingwagen LR prod. nr. 3126008

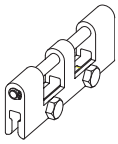

Easy Switch
Ontwikkeld voor gebruikers/patiënten met minder kracht of beweging van de handen. Eenvoudig te installeren op de handbediening.

2-knops Prod. nr. 3107010
4-knops Prod. nr. 3107011

Past op de Likorall handbedieningen prod. nr. 3126034, 3126035 and 3126036.

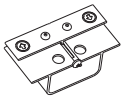

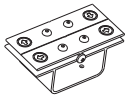

Parkeerpaneel 600, LR/MR	Prod. nr. 3126075
Parkeerpaneel 1500, LR/MR	Prod. nr. 3126080
Kan worden afgerond met de volgende accessoires:	
Haak voor tiljuk	Prod. nr. 3126070
Haak voor accessoires	Prod. nr. 3126071
Steun voor oplader	Prod. nr. 3126100
Instructiekaart (zie betreffende product)	

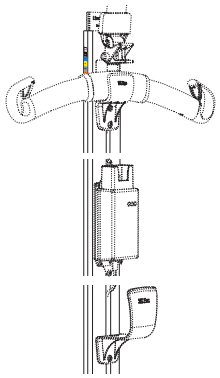

Vereenvoudigd storingzoeken

De lift werkt niet

1. Controleer of de noodstopknop niet is ingedrukt.
2. Controleer of de handbediening goed is aangesloten.
3. Laad de accu op.
4. *Als de lift nog steeds niet goed werkt neemt u contact met uw Liko/Hill-Rom-vertegenwoordigerr.*

Er klinkt een herhaald signaal van de lift

1. Laad de accu onmiddellijk op.
2. *Als de lift nog steeds niet goed werkt neemt u contact met uw Liko/Hill-Rom-vertegenwoordiger.*

De lift stopt in de hoge stand

1. Controleer of de noodstopknop niet is ingedrukt.
2. Controleer of de handbediening goed is aangesloten.
3. Gebruik de gekozen mechanische of elektrische nooddaalfunctie om de patiënt neer te laten op een stabiel oppervlak.
4. Laad de accu op.
5. *Als de lift nog steeds niet goed werkt neemt u contact met uw Liko/Hill-Rom-vertegenwoordiger.*

De lift haalt niet de maximale tilcapaciteit

1. Laad de accu op.
2. *Als de lift nog steeds niet goed werkt Neem contact op met uw Liko/Hill-Rom-vertegenwoordiger.*

Als de lift lawaai maakt of lekt!

Neem contact op met Liko/Hill-Rom.

Inspectie en onderhoud

Verzorging en onderhoud

Voor een probleemloze werking moeten enkele punten elke dag dat de lift wordt gebruikt worden gecontroleerd:

- Controleer de lift op uitwendige beschadigingen.
- Controleer de bevestiging van het tiljuk.
- Controleer de liftband op slijtage en zorg ervoor dat hij niet gedraaid is.
- Controleer de werking van de veiligheidsclips.
- Controleer de werking van de beweging van de lift.
- Controleer de goede werking van de nooddaalfunctie.
- Controleer of de mechanische nooddaalfunctie werkt en of de tilhoogte juist is ingesteld.
- Laad de accu's op elke dag dat de lift wordt gebruikt op en controleer of de oplader werkt.

Reinig de lift zo nodig met een vochtige doek. Meer informatie over het reinigen en de desinfectie van uw Liko/Hill-Rom-product staat in het document Care and Maintenance op onze website: www.liko.com.

△ **De lift mag niet worden blootgesteld aan stromend water.**

Onderhoud

De Likorall moet periodiek en ten minste een maal per jaar worden geïnspecteerd.

△ **De periodieke inspectie, reparaties en onderhoud mogen uitsluitend worden uitgevoerd conform de Liko Onderhoudshandleiding, door door Liko geautoriseerd personeel en met gebruikmaking van originele Liko reserveonderdelen.**

Onderhoudsovereenkomst

Lopital biedt klanten de gelegenheid tot het afsluiten van servicecontracten voor het onderhoud en de periodieke inspectie van uw Liko-producten.

Verwachte levensduur

Bij correcte behandeling, onderhoud en regelmatige inspecties conform de instructies van Liko heeft het product een verwachte levensduur van 10 jaar.

Transport en opslag

Tijdens het transport of wanneer de lift langere tijd niet wordt gebruikt moet de noodstopknop worden ingedrukt. De omgeving waarin de lift wordt vervoerd en opgeslagen moet een temperatuur hebben tussen de 10 en 40 °C en een luchtvochtigheid tussen de 30 en 75%. De luchtdruk moet tussen de 700 en 1060 hPa zijn.

Recyclen

Ga voor aanwijzingen over het recyclen van uw Liko-product naar onze website: www.liko.com.

Productwijzigingen

Producten van Liko worden voortdurend verder ontwikkeld; wij behouden ons daarom het recht voor producten te wijzigen zonder voorafgaande kennisgeving. Neem voor adviezen en gegevens over productupgrades contact op met uw Liko/Hill-Rom-vertegenwoordiger.

Design and Quality by Liko in Sweden

Het Hill-Rom Management-systeem is gecertificeerd volgens ISO 9001 en de equivalent voor producenten van medische hulpmiddelen, ISO 13485. Het Hill-Rom Management-systeem is ook gecertificeerd volgens de milieunorm ISO 14001.

(C)2015. Liko R&D AB. All Rights Reserved.

Liko
A Hill-Rom Company

www.liko.com.

Fabrikant:
Liko AB
Nedre vägen 100
SE-975 92 Luleå
+46 (0)920 474700
Zweden